# RUFALEX präsentiert: Die nächste Generation Rollläden für Neubauten

HMS
HUBER MONTAGE SERVICE GmbH

RUFALEX

# RUFALEX setzt Mass-Stäbe
# Entwicklungen im modernen Sonnenschutz

**Moderner Sonnenschutz für Neubauten**
Das Team von RUFALEX stellt Ihnen die aktuellen Entwicklungen von Rollläden im Detail vor. Entscheidende Argumente wie Aesthetik, Funktionalität, Planung, Komfort, Sicherheit und nicht zuletzt die Rendite werden beleuchtet und stellen wichtige Parameter für die Entscheidung dar. Lassen Sie sich überzeugen.

**Produktionsstandort Kirchberg/BE**
Wir stehen zum Werkplatz Schweiz und unserem Produktionsstandort Kirchberg.
Motivierte Mitarbeitende, ein hohes Qualitätsbewusstsein und enge Kontakte zu unseren Fachpartnern zeichnen uns als Unternehmen und Systemhersteller aus.

**Erfahrung bringt Qualität**
Als Familienbetrieb in vierter Generation haben wir uns auf die Entwicklung und die Herstellung hochwertiger Rollladen-Systeme spezialisiert. Die jahrzentelange Erfahrung und das erworbene Know How fliessen tagtäglich in unsere Produktionsprozesse ein.
Gerne stehen wir Ihnen für ein unverbindliches Beratungsgespräch oder vertiefte Informationen jederzeit zur Verfügung.

# RUFALEX-Qualität garantiert Funktionalität und Langlebigkeit

## ECONOMIC 37®

Licht und Lüftung jederzeit über Funk regulierbar auch bei Wind und Sturm

Dicht schliessende Profilgeometrie, absolute Verdunkelung

Passgenauer Seitengleiter: Für 100% Langzeitfunktion

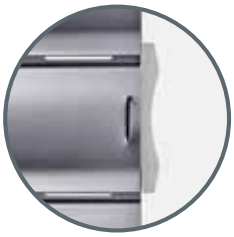

Ausgeschäumte Aluminiumprofile, absolut formstabil, hochabriebfeste Lacke, keine anfälligen mechanischen Verbindungen

Swissmade.
Jeder Rollladen ist ein Unikat mit ID-Nummer: Alle Daten jederzeit abrufbar

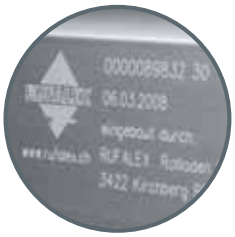

# ECOMONT 16+® Einbausystem

## Einbau Aussenisolation

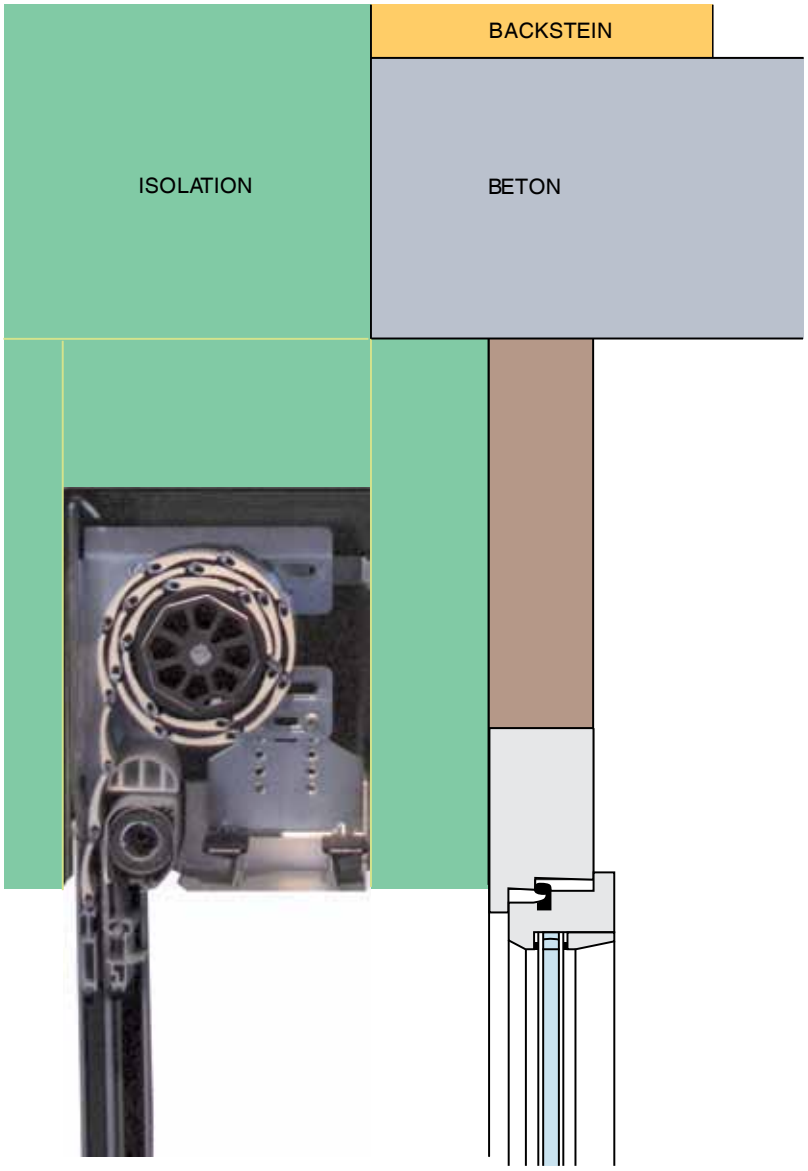


System ECOMONT 16+ mit Rollladen ECONOMIC 37

| Fensterhöhe | Sturztiefe minimal | Sturzhöhe |
|---|---|---|
| bis 1500 mm | 160 mm | 220 - 260 mm |
| bis 2100 mm | 180 mm | |
| bis 2600 mm | 195 mm | |

60er Welle, adaptiert 70 mm
Bei Ausrüstung des Rollladens mit Windtechnologie erhöht sich die min. Sturztiefe jeweils um 10 mm.

Eigenschaften

| | |
|---|---|
| Max. Breite: | 3500 mm Standard<br>5000 mm Windtechnologie |
| Max. Höhe: | 2900 mm |
| Max. Gewicht: | 30 Kg |
| Max. Fläche: | 6 m² Standard<br>10 m² Windtechnologie |

MINERGIE® MODUL
VSR Sonnenschutz Protection solaire

Einfache Planung und Ausführung

Modulares, kompaktes Rollladensystem auf der Führung montiert mit folgenden Optionen:

- Integrierter Mückenschutz
- Sicherheitsrollladen WK2
- Integrierte Untersichtsblende

Neue Dimension bei Wind und Sturm

- Werte die bis jetzt unerreicht waren: beim gleichen Einbaumass und schmalen Standard-Führungen 23 x 36 mm

Windlast-Klassen (nach SIA 342 in der Skala 1– 6 ist 6 die beste Klasse) ECOMONT 16+, Windführung 23 × 36 mm

| Breite / Höhe | 1500 | 2000 | 2500 | 3000 | 3500 | 4000 |
|---|---|---|---|---|---|---|
| 3000 | 6 | 6 | 6 | 6 | 6 | 5 |

## Einbau Elementbau

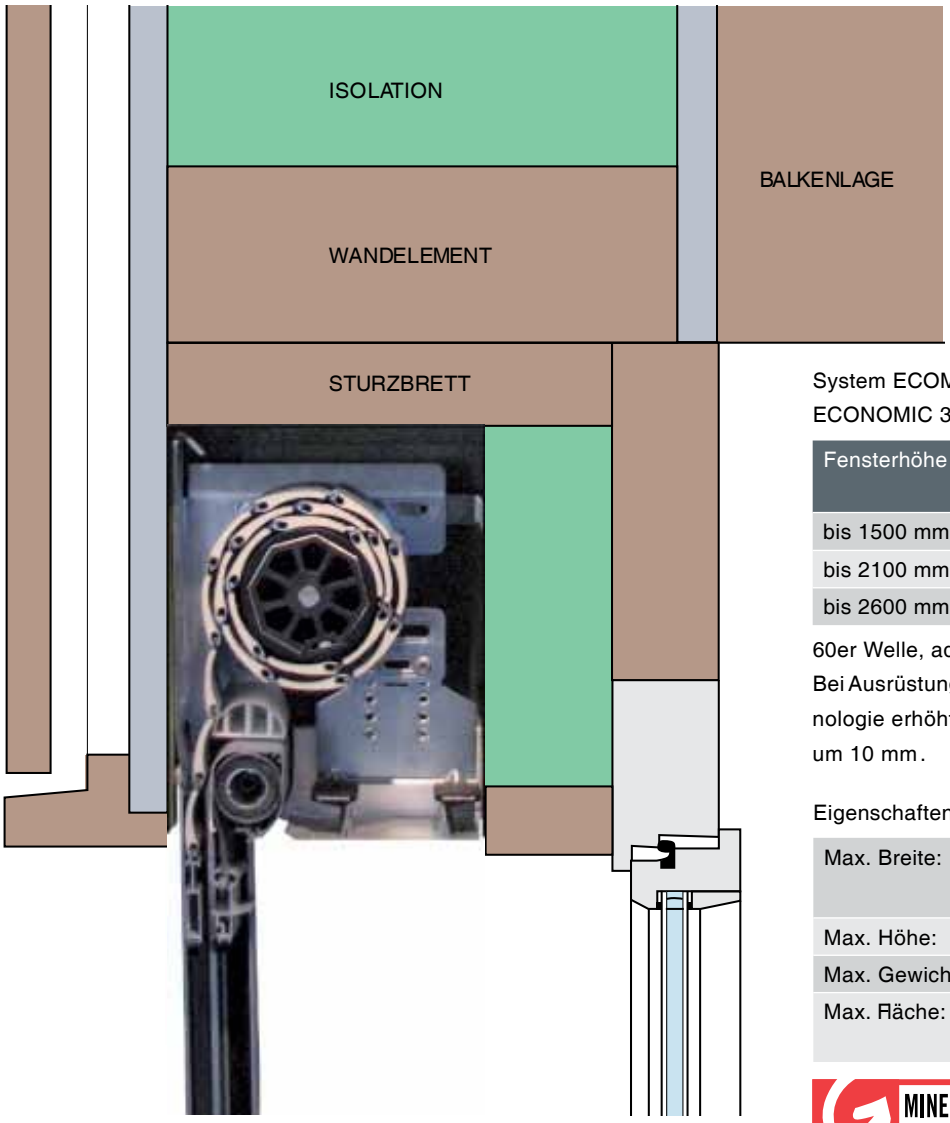


System ECOMONT 16+ mit Rollladen ECONOMIC 37

| Fensterhöhe | Sturztiefe minimal | Sturzhöhe |
|---|---|---|
| bis 1500 mm | 160 mm | 220 - 260 mm |
| bis 2100 mm | 180 mm | |
| bis 2600 mm | 195 mm | |

60er Welle, adaptiert 70 mm
Bei Ausrüstung des Rollladens mit Windtechnologie erhöht sich die min. Sturztiefe jeweils um 10 mm.

Eigenschaften

| | |
|---|---|
| Max. Breite: | 3500 mm Standard<br>5000 mm Windtechnologie |
| Max. Höhe: | 2900 mm |
| Max. Gewicht: | 30 Kg |
| Max. Fläche: | 6 m² Standard<br>10 m² Windtechnologie |

MINERGIE® MODUL
VSR Sonnenschutz Protection solaire

Neue Massstäbe im Bereich Sicherheit

- Rollladen, effiziente Hochschiebesicherung (geprüft 300 Kg) und Druck (150 Kg)
- Sicherheitsrollladen Einbruchswiderstandsklasse WK2 nach EN 1627 geprüft und zertifiziert durch FASIF

Komfort und Minergie

- Motorisiertes System bringt keine Mehrkosten
- Motoren mit Hinderniserkennung und Anfriersschutz (Made in France)
- Motor ist verdrahtet oder über Funkerkennung angesteuert
- Automatisierter Sonnenschutz durch Licht- und Wärmesensor möglich. Rollladen ist automatisch in der richtigen Position: kühlt im Sommer, isoliert in kalten Winternächten

# MONTFIX® Kassettenrollladen

## Vorbau bei Aussenisolation

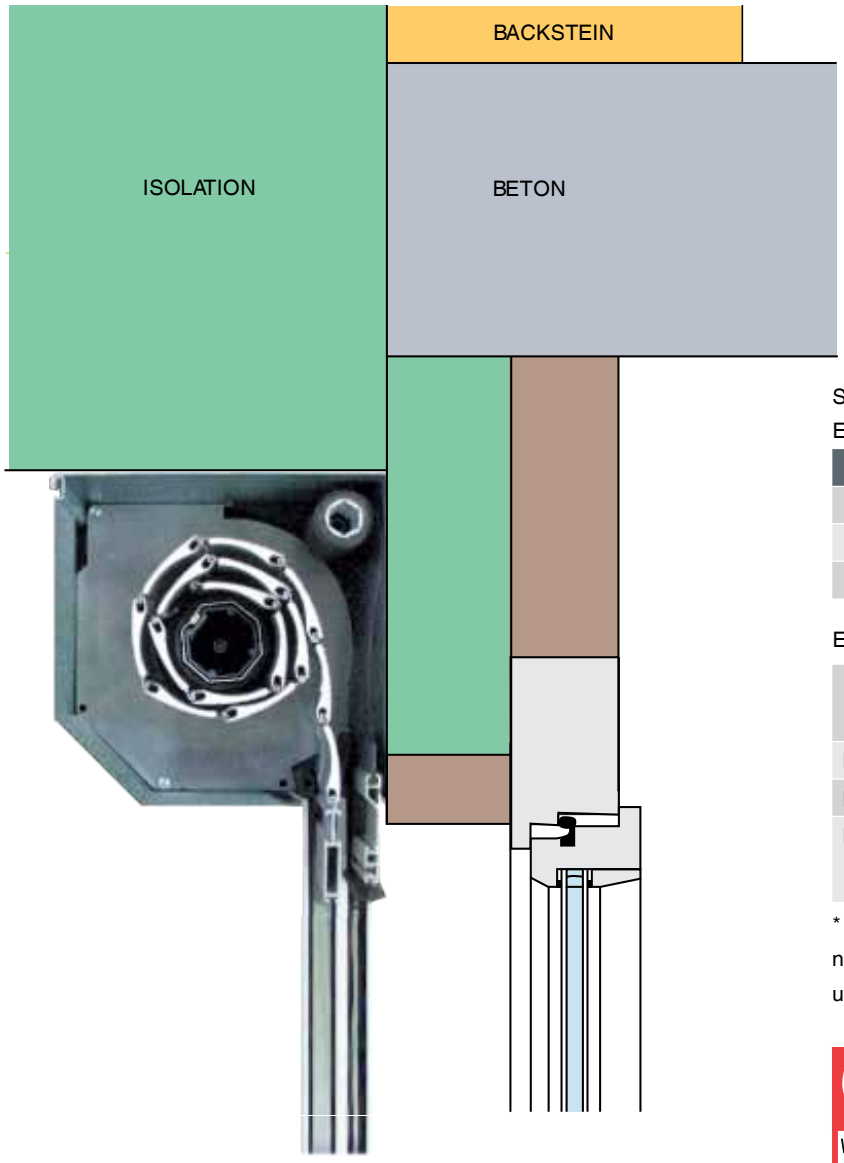


System MONTFIX mit Rollladen
ECONOMIC 37

| Kasten | Lichthöhe* |
|---|---|
| 140 mm | 1350 mm* |
| 170 mm | 2000 mm* |
| 185 mm | 2600 mm* |

Eigenschaften

| | |
|---|---|
| Max. Breite: | 3500 mm Standard<br>4000 mm Windtechnologie |
| Max. Höhe: | 2800 mm |
| Max. Gewicht: | 30 Kg |
| Max. Fläche: | 6 m² Standard<br>10 m² Windtechnologie |

* Bei Ausrüstung des Rollladens mit Windtechnologie reduziert sich die Lichthöhe jeweils um 100 mm bei gleichbleibendem Kasten.

MINERGIE® MODUL
VSR
Sonnenschutz
Protection solaire

Einfache Planung und Ausführung

Modulares, kompaktes Kassettensystem mit folgenden Optionen:

- Integrierter Insektenschutz oder
  Hochschiebesicherung 300 Kg oder
  Sicherheitsrollladen WK2

Neue Dimension bei Wind und Sturm

- Werte die bis jetzt unerreicht waren: beim gleichen Einbaumass und Standard-Führungen 22 x 55 mm

Windlast-Klassen (nach SIA 342 in der Skala 1– 6 ist 6 die beste Klasse) MONTFIX, Windführung 22 × 55 mm

| Höhe \ Breite | 1500 | 2000 | 2500 | 3000 | 3500 | 4000 |
|---|---|---|---|---|---|---|
| 3000 | 6 | 6 | 6 | 6 | 6 | 5 |

## Auf Fensterrahmen befestigt mit Isolation auf Kasten

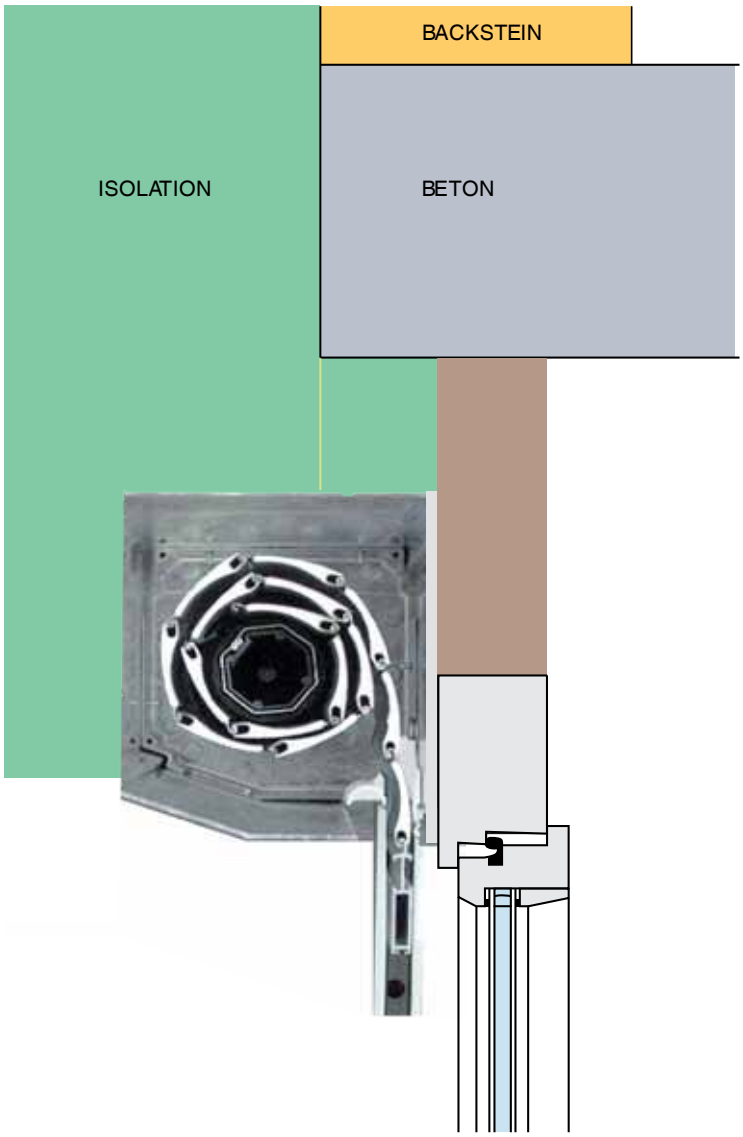


System MONTFIX mit Rollladen
ECONOMIC 37

| Kasten | Lichthöhe* |
|---|---|
| 140 mm | 1350 mm* |
| 170 mm | 2000 mm* |
| 185 mm | 2600 mm* |

Eigenschaften

| | |
|---|---|
| Max. Breite: | 3500 mm Standard<br>4000 mm Windtechnologie |
| Max. Höhe: | 2800 mm |
| Max. Gewicht: | 30 Kg |
| Max. Fläche: | 6 m² Standard<br>10 m² Windtechnologie |

* Bei Ausrüstung des Rollladens mit Windtechnologie reduziert sich die Lichthöhe jeweils um 100 mm bei gleichbleibendem Kasten.

MINERGIE® MODUL
VSR
Sonnenschutz
Protection solaire

Neue Massstäbe im Bereich Sicherheit

- Rollladen, effiziente Hochschiebesicherung (geprüft 300kg) und Druck (150kg)
- Sicherheitsrollladen Einbruchswiderstandsklasse WK2 nach EN 1627 geprüft und zertifiziert durch FASIF

Komfort und Minergie

- Motorisiertes System bringt keine Mehrkosten
- Motoren mit Hinderniserkennung und Anfriersschutz (Made in France)
- Motor ist verdrahtet oder über Funkerkennung angesteuert
- Automatisierter Sonnenschutz durch Licht- und Wärmesensor möglich. Rollladen ist automatisch in der richtigen Position: kühlt im Sommer, isoliert in kalten Winternächten
- Ausführung als «autarkes System» mit Solarlösung möglich

# Modernes Rollladen-Design
# Überzeugend in Fläche und Form

# CLASSIC 33®

### Ausführung mit Einbausystem ECOMONT 18+®

| Fensterhöhe | Sturztiefe minimum |
|---|---|
| 1500 mm | 192 mm |
| 2100 mm | 220 mm |
| 2600 mm | 238 mm |

Eigenschaften

| | |
|---|---|
| Max. Breite: | 3500 mm Standard<br>5000 mm Windtechnologie |
| Max. Höhe: | 3800 mm |
| Max. Gewicht: | 36 Kg |
| Max. Fläche: | 7.5 $m^2$ Standard<br>12 $m^2$ Windtechnologie |

### Ausführung mit Kassetten - element MONTFIX ®

| Fensterhöhe | Kasten |
|---|---|
| 1300 mm | 182 mm |
| 1900 mm | 205 mm |
| 2750 mm | 250 mm |

Eigenschaften

| | |
|---|---|
| Max. Breite: | 3500 mm Standard<br>5000 mm Windtechnologie |
| Max. Höhe: | 3000 mm |
| Max. Gewicht: | 40 Kg |
| Max. Fläche: | 7.5 $m^2$ Standard<br>12 $m^2$ Windtechnologie |

Klassisches Design

Das klassische Design von CLASSIC 33 mit der charakteristischen ebenen Fläche besticht durch die grossen Lichtschlitze, die mit modernster Fertigungstechnologie symmetrisch untereinander angeordnet sind. Basierend auf der bewährten Technologie des geschäumten Schiebeprofils kommt CLASSIC 33 ohne mechanische Verbindungen aus.

# MAXI 55 ®

## Ausführung mit Einbausystem ECOMONT 18+®

| Fensterhöhe | Sturztiefe minimum |
|---|---|
| 1500 mm | 193 mm |
| 2100 mm | 215 mm |
| 2600 mm | 237 mm |

Eigenschaften

| | |
|---|---|
| Max. Breite: | 4500 mm Standard<br>5000 mm Windtechnologie |
| Max. Höhe: | 3800 mm |
| Max. Gewicht: | 35 Kg |
| Max. Fläche: | 9 m² |

## Ausführung mit Kassetten - element MONTFIX ®

| Fensterhöhe | Kasten |
|---|---|
| 1550 mm | 205 mm |
| 2700 mm | 254 mm |

Eigenschaften

| | |
|---|---|
| Max. Breite: | 4500 mm Standard<br>5000 mm Windtechnologie |
| Max. Höhe: | 3000 mm |
| Max. Gewicht: | 60 Kg |
| Max. Fläche: | 10 m² Standard<br>15 m² Windtechnologie |

Dezentes Profil für grosse Flächen

Die extra breiten Stäbe bieten Privatsphäre, Schutz und eine klare Ästhetik. Sie bringen besonders für gross flächige Lösungen eine dezente Strukur und Leichtigkeit in die formale Strenge des Rollladens. Die schmalen Rillen sorgen zusätzlich für eine optische Auflockerung.

MAXI 55 fügt sich harmonisch in jede Fassade. Diskrete Schlitze garantieren jederzeit eine optimale Luftzirkulation: auch bei geschlossenen Rollladen. Werten Sie Ihre Fassaden auf und profitieren Sie von dauerhafter Schweizer Qualität die Kosten spart. Die MAXI 55 bietet hochwertigen Komfort – Tag für Tag.

# Einheitssturz
# Einfache, individuelle Planung

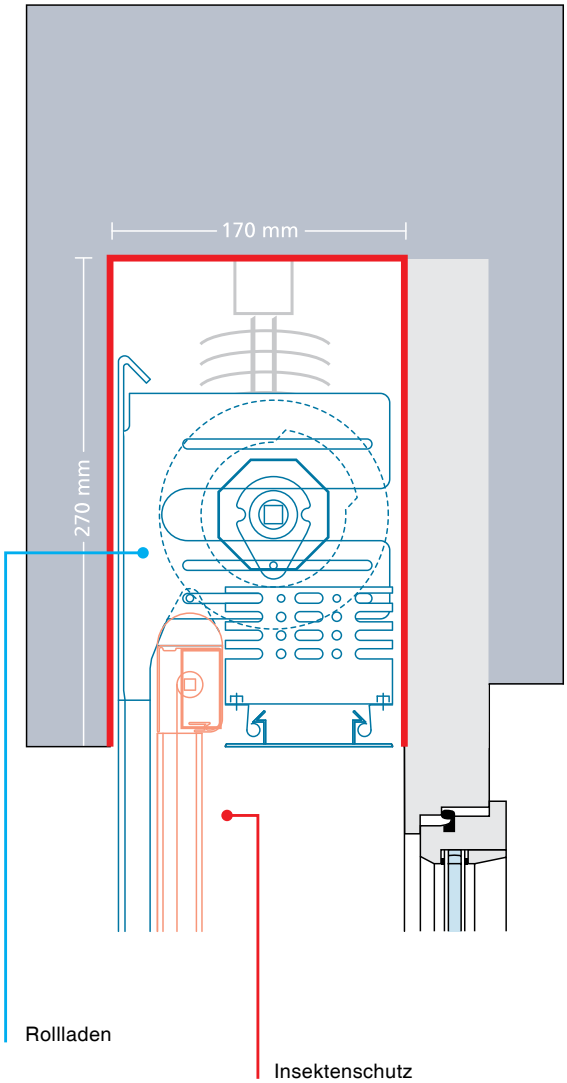


## Parterre / Nachtraum (Schlafzimmer)

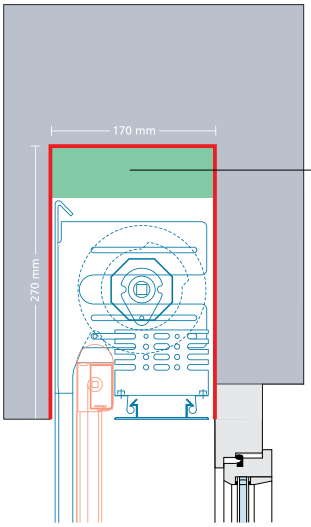


Ausführung mit Rollladen
zusätzliche Isolation
(Rollladen braucht
weniger Sturzhöhe)

## Tagraum / Arbeitsraum (Büro)

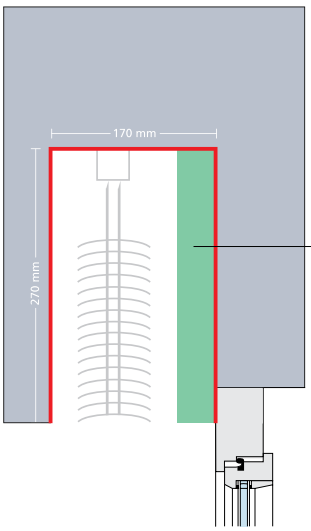


Ausführung mit Lamellen
zusätzliche Isolation
(Lamelle braucht
weniger Sturziefe)

## Die richtige Produktwahl

Eine einfache Lösung, die für mehr Komfort und Flexibilität im Bauprozess sorgt. Dank des Einheitssturzes ist es möglich, das passende Sonnen- und Wetterschutzsystem ohne Produktbeschränkungen erst am Ende der Bauphase auszuwählen – ohne dass dabei Mehrkosten oder Komplikationen entstehen.

Mit dem innovativen Einheitssturz wird das gewählte System ohne einen innen liegenden Kasten vorgebaut. Dadurch wird der Häuserbau nicht nur vereinfacht, sondern auch nachhaltiger gestaltet: die hohen Dämmwerte des aussen liegenden Systems garantieren eine bessere Isolation der Fenster. Zusätzlich stehen Ihnen viele Zusatzoptionen wie die Integration eines Insektenschutzes und die Optimierung der Sicherheit bis zur Widerstandsklasse 2 offen.

## Vorteile

- Flexible Planung
- definitive Produktewahl erst bei Realisation
- Individuelle Wünsche können berücksichtigt werden
- Raumqualität optimieren
- Nutzen optimieren
- Umbau bei sich ändernden Bedürfnissen leicht möglich

# Besonders wichtig: Ein perfektes Klima im Schlafzimmer

## Herrlich ausgeschlafen erwachen

Entscheidend sind ein möglichst konstanter Schlaf-wach-Rhythmus und ein gutes Schlafklima: Die ideale Zimmertemperatur bewegt sich zwischen 17 und 18 Grad Celsius, Licht- und Lärmquellen sollten so gut wie möglich ausgeschaltet werden, denn jeder Lärm und jede Lichtquelle vermindert die Qualität des Schlafes. Aktuelle SIA-Normen definieren eine optimale Wohnraumtemperatur bei 26 Grad Celsius. Diese darf maximal während 100 Stunden jährlich überschritten werden.
RUFALEX hat den Rollladen fürs Schlafzimmer neu definiert. An heissen Sommertagen verhindert der Rollladen, dass sich der Raum unnötig erhitzt. Abends geniessen Sie ein kühles Schlafzimmer ohne störende Lichtquellen, denn RUFALEX Rollladen garantieren hundertprozentige Verdunkelung. Sie schützen auch vor Wind und Wetter dank der neuen Windtechnologie.

## Ruhe und Sicherheit

Ungebetene Gäste bleiben draussen. Unsere Rollladen sind bezüglich Einbruch auf Widerstandsklasse WK2 zertifiziert und garantieren Ihnen einen tiefen, geborgenen Schlaf.

## RUFALEX Rollladen rentieren auch im Schlaf

Die hervorragenden Eigenschaften in Bezug auf Unterhalt, Langlebigkeit und Energieeinsparung bringen sichere Rendite. Die RUFALEX-Rollladen-Systeme weisen höchste Schweizer Fertigungs-Qualität auf, sind praktisch wartungfrei und dadurch extrem langlebig.

fasif SCHWEIZERISCHE FACHSTELLE FÜR SICHERUNGSFRAGEN

PfB Prüfzentrum für Bauelemente

MINERGIE® MODUL VSR Sonnenschutz Protection solaire

## PARTNER

EHRET

STOBAG

stoma

## KONTAKT

Wir helfen Ihnen dabei Ihre Träume zu verwirklichen!
Nehmen Sie einfach Kontakt für eine unverbindliche
Beratung bei Ihnen zu Hause mit uns auf.

Huber Montage Service GmbH | Erlenstrasse 42D | 3612 Steffisburg

**Daniel Huber**
Geschäftsleitung

Tel. 079 577 98 09
info@hms-storen.ch

Für weitere Informationen besuchen Sie unsere Homepage

**www.hms-storen.ch**